Mikro-Nebelöler | BG0

Abb. zeigt:
92500.CC00

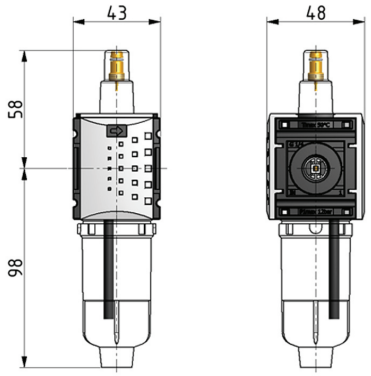

Abb. zeigt:
92500.CC00

Durchflussdiagramm

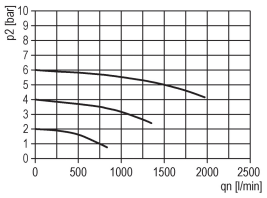

Öleransprechgrenze

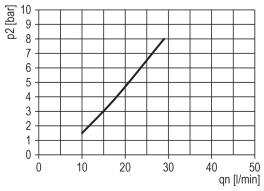

Symbole

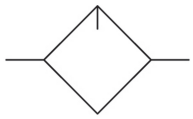

Technische Daten

- **Bauart:** Mikro-Nebelöler
- **Medium:** Druckluft, neutrale Gase
- **Eingangsdruck P1 max.:** 12 bar
- **Temperaturbereich:** -10°C - +50°C
- **Behälter:** PC
- **Einbaulage:** senkrecht
- **Behältervolumen Öler:** 35 cm³
- **Ölsorte:** CL 32 nach DIN 51517 - ISO VG 32
- **Tropfaufsatz:** PC
- **Ölnachfüllung:** Ölnachfüllung unter Druck nicht möglich

Zubehör

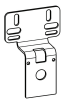

- Befestigungswinkel:
  KBW.0-1225

- Koppelpaket Wandmontage:
  KKOP.0W

Artikel-Typ	Artikel-Nummer	Gerätebeschreibung	Preis (brutto)
KLUB-014	92500.CC00	Mikro-Nebelöler G1/4 mit PC-Behälter	21.75 €
KLUB-014 M	92500.CC50	Mikro-Nebelöler G1/4 mit Metallbehälter	26.58 €

Nebelöler | BG1

Abb. zeigt:
92501.CC00

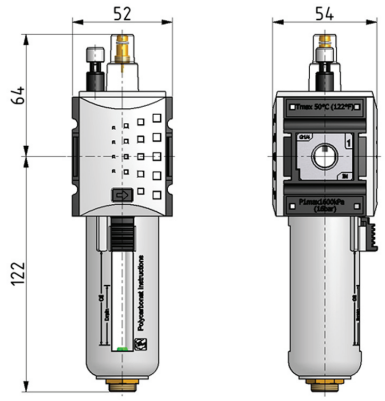

Abb. zeigt:
92501.CC00

Durchflussdiagramm

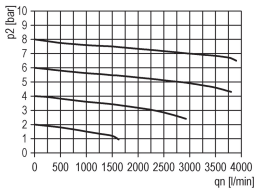

Öleransprechgrenze

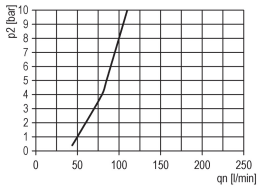

Symbole

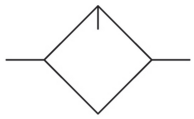

Technische Daten

- **Bauart:** Normal Nebelöler mit Nachsaugeinrichtung unter Druck
- **Medium:** Druckluft, neutrale Gase
- **Eingangsdruck P1 max.:** 16 bar
- **Temperaturbereich:** -10°C - +50°C
- **Behälter:** PC mit Schutzkorb PA
- **Einbaulage:** senkrecht
- **Behältervolumen Öler:** 40 cm³
- **Ölsorte:** CL 32 nach DIN 51517 - ISO VG 32
- **Tropfaufsatz:** PC
- **Ölnachfüllung:** Ölnachsaugung unter Druck möglich

Zubehör

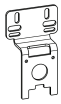

- Befestigungswinkel: KBW.1-1225

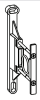

- Koppelpaket Wandmontage: KKOP.1W

- elektrische Niveauüberwachung (Typ-Zusatz: N)

Artikel-Typ	Artikel-Nummer	Gerätebeschreibung	Preis (brutto)
KLUB-114	92501.CC00	Nebelöler G1/4 mit automatischer Befüllvorrichtung, PC-Behälter und Schutzkorb	34.47 €
KLUB-114 H	92501.CC50	Nebelöler G1/4 mit automatischer Befüllvorrichtung und Metallbehälter	57.64 €
KLUB-138	92501.DD00	Nebelöler G3/8 mit automatischer Befüllvorrichtung, PC-Behälter und Schutzkorb	34.47 €
KLUB-138 H	92501.DD50	Nebelöler G3/8 mit automatischer Befüllvorrichtung und Metallbehälter	57.64 €

Nebelöler | BG2

Abb. zeigt:
92502.DD00

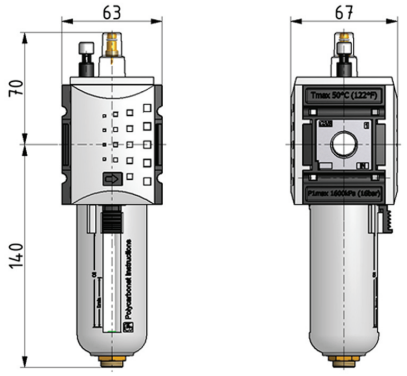

Abb. zeigt:
92502.DD00

Durchflussdiagramm

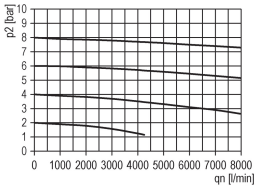

Öleransprechgrenze

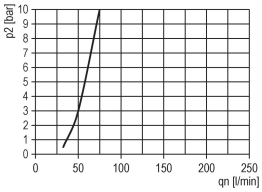

Symbole

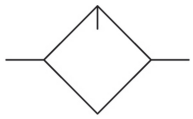

Technische Daten

- **Bauart:** Normal Nebelöler mit Nachsaugeinrichtung unter Druck
- **Medium:** Druckluft, neutrale Gase
- **Eingangsdruck P1 max.:** 16 bar
- **Temperaturbereich:** -10°C - +50°C
- **Behälter:** PC mit Schutzkorb PA
- **Einbaulage:** senkrecht
- **Behältervolumen Öler:** 80 cm³
- **Ölsorte:** CL 32 nach DIN 51517 - ISO VG 32
- **Tropfaufsatz:** PC
- **Ölnachfüllung:** Ölnachsaugung unter Druck möglich

Zubehör

- Befestigungswinkel: KBW.2-1225

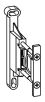

- Koppelpaket Wandmontage: KKOP.2W

- elektrische Niveauüberwachung (Typ-Zusatz: N)

Artikel-Typ	Artikel-Nummer	Gerätebeschreibung	Preis (brutto)
KLUB-238	92502.DD00	Nebelöler G3/8 mit automatischer Befüllvorrichtung, PC-Behälter und Schutzkorb	52.21 €
KLUB-238 H	92502.DD50	Nebelöler G3/8 mit automatischer Befüllvorrichtung und Metallbehälter	81.17 €
KLUB-212	92502.EE00	Nebelöler G1/2 mit automatischer Befüllvorrichtung, PC-Behälter und Schutzkorb	52.21 €
KLUB-212 H	92502.EE50	Nebelöler G1/2 mit automatischer Befüllvorrichtung und Metallbehälter	81.17 €

Nebelöler | BG4

Abb. zeigt:
92504.FF00

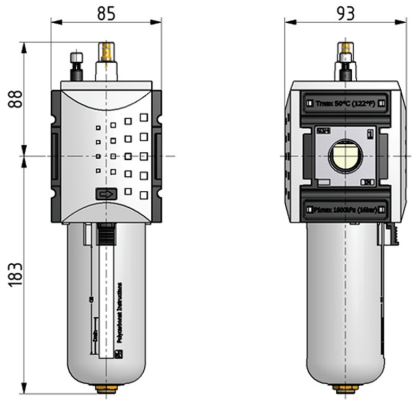

Abb. zeigt:
92504.FF00

Durchflussdiagramm

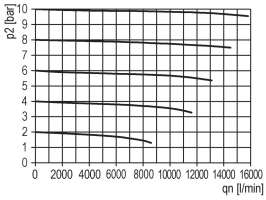

Öleransprechgrenze

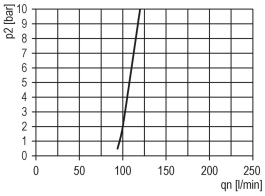

Symbole

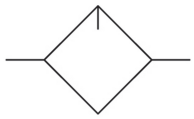

Technische Daten

- **Bauart:** Normal Nebelöler mit Nachsaugeinrichtung unter Druck
- **Medium:** Druckluft, neutrale Gase
- **Eingangsdruck P1 max.:** 16 bar
- **Temperaturbereich:** -10°C - +50°C
- **Behälter:** PC mit Schutzkorb PA
- **Einbaulage:** senkrecht
- **Behältervolumen Öler:** 181 cm³
- **Ölsorte:** CL 32 nach DIN 51517 - ISO VG 32
- **Tropfaufsatz:** PC
- **Ölnachfüllung:** Ölnachsaugung unter Druck möglich

Zubehör

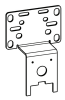

- Befestigungswinkel: KBW.4-1225

- Koppelpaket Wandmontage: KKOP.4W

- elektrische Niveauüberwachung (Typ-Zusatz: N)

Artikel-Typ	Artikel-Nummer	Gerätebeschreibung	Preis (brutto)
KLUB-434	92504.FF00	Nebelöler G3/4 mit automatischer Befüllvorrichtung, PC-Behälter und Schutzkorb	99.10 €
KLUB-434 H	92504.FF50	Nebelöler G3/4 mit automatischer Befüllvorrichtung und Metallbehälter	131.92 €
KLUB-41	92504.GG00	Nebelöler G1 mit automatischer Befüllvorrichtung, PC-Behälter und Schutzkorb	99.10 €
KLUB-41 H	92504.GG50	Nebelöler G1 mit automatischer Befüllvorrichtung und Metallbehälter	131.92 €