JORC

MAGY-UL Filter Ableiter

Magnetischgesteuerte luftverlustloser Kondensatableiter

PRODUKTMERKMALE

Der MAGY-UL ist ein magnetisch niveaugesteuerter Kondensatableiter und entfernt alle Arten von Kondensat aus Druckluft-Filter.

Der MAGY-UL verwendet eine einzigartige Technologie basiert auf magnetischen Kräften die ein direkt gesteuertes Ventil antreiben.

Der MAGY-UL ist ideal für Anlagen wo Strom nicht verfügbar, zu teuer oder unzuverlässig ist.

Die Magnete sind so ausgewählt dass einen langzeitigen Magnetkraft gewährleistet wird.

WIRTSCHAFTLICHE VORTEILEN

- Sehr Kompakt und sehr leicht, nur 0.95 Kilo!
- Kondensatablass aller Filter, unabhängig der Kapazität.
- Clevere Service-Funktion.
- Viele Hunderttausenden Filter haben unzuverlässige Schwimmerableiter – Ersetzen Sie alle mit einem professionellen MAGY-UL.
- Personalisierungs-Optionen verfügbar.

Stromlose Lösung!

TECHNISCHE VORTEILEN

- Keine Luftverluste während dem Kondensatablass.
- Benötigt kein Strom.
- Magnetisch gesteuert, langzeitige Magnetkraft gewährleistet.
- Druckbereich von 0 bis 16 bar.
- Direkt gesteuertes Ventil mit FPM (Viton) Dichtung.
- Robuste korrosionbeständige aluminium Gehäuse mit einer Elektrotauchlackierung.
- Das direkt gesteuertes Ventil ist wartungsfreundlich.
- Untere Teil (mit Auslass) kann 360° gedreht werden für Installations-Flexibilität.

CHANCE!

Druckluft-Filter werden vom Hersteller normalerweise mit einem unzuverlässigen Schwimmerableiter geliefert, eine Entscheidung basiert auf Kosten. Ersetzen Sie diese unzuverlässige Schwimmerableiter mit einem professionellen MAGY-UL und bieten Sie Ihren Kunden eine verbesserte Filter-Lösung an.

DER DRUCKLUFT KONDENSAT MANAGEMENT SPEZIALIST

DER DRUCKLUFT KONDENSAT MANAGEMENT SPEZIALIST

MAGY-UL Filter Ableiter

Magnetischgesteuerte luftverlustloser Kondensatableiter

ABMESSUNGEN (MM)

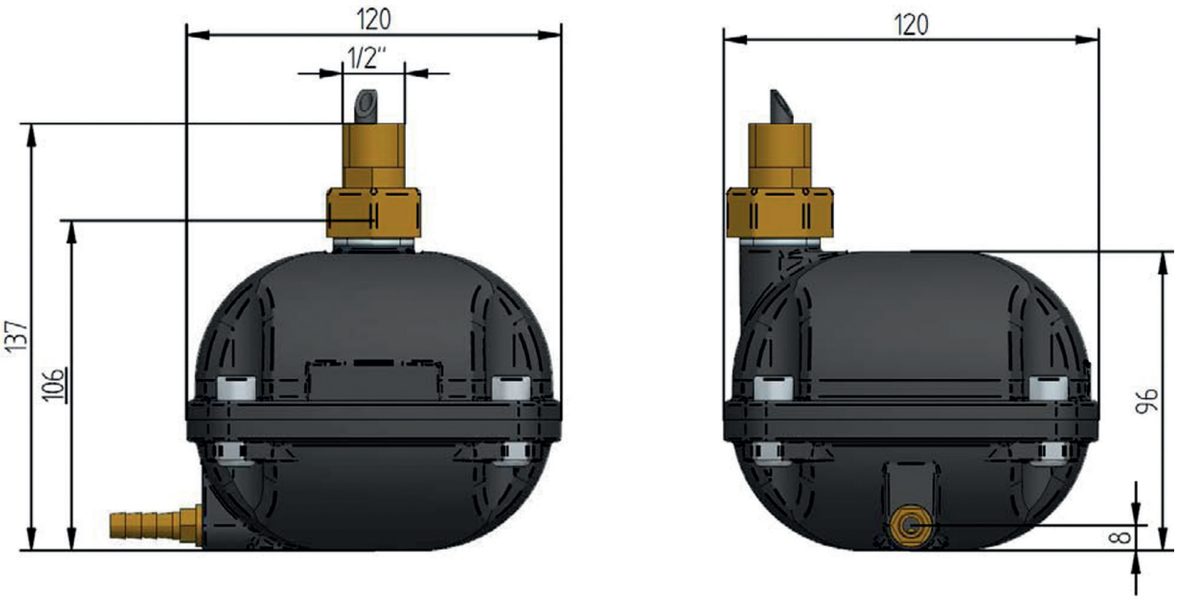

SPEZIFIKATIONEN

Max. Ablass-Kapazität	Unbeschränkte Filter-Kapazität
Einlass Anschluss	1/2” BSP oder NPT (bitte Spezifizieren)
Auslass Anschluss	1/8”
Min. Systemdruck	0 bar
Max. Systemdruck	16 bar
Min. Mediumtemperatur	2° C
Max. Mediumtemperatur	50° C
Ventil-Durchlass	2.0 mm
Ventil-Typ	Edelstahl direkt gesteuertes Ventil
Ventil-Dichtung	Viton (FPM)
Gehäuse-Material	Korrosionbeständiges Aluminium (ET Lackiert)

Der abgebildete Filter ist ein Bild, uns angeboten mit freundlicher genehmigung von Walker Filtration Ltd., mit dem Zweck, die MAGY-UL unter einem Filter zu präsentieren. JORC verkauft keine Filter.

Installier ein MAGY-UL um einem zuverlässigen Ablassprozess auf Filter zu gewährleisten

JORC ist ISO 9001:2008 geprüft

Die o.g. Informationen sind exakt und vollständig. Gleichwohl übernehmen wir keine Verantwortung bezüglich des Einsatzes der Produkte oder etwaige Verstöße gegen Patente oder Rechte Dritter, die sich bei der Anwendung der Produkte ergeben. Zusätzlich behält sich der Hersteller das Recht vor, Informationen ohne vorherige Ankündigung und ohne weitere Verpflichtungen zu überprüfen und zu überarbeiten.

JORC Industrial BV
Pretoriastraat 28
NL-6413 NN Heerlen
Die Niederlande

Tel 0031 455 24 24 27
Fax 0031 455 24 19 79
e-mail info@jorc.nl
Web www.jorc.eu